Electrolux PROFESSIONAL

Modularna horizontalna linija thermaline 80 - 2-plamenika, plinsko kuhalo, 1 strana

STAVKA #:

MODEL #

NAZIV #

SIS #

AIA #



588036 (MAGCAADOPO) Plinsko kuhalo, gornji model, 2 plamenika, jedna strana upravljanje

Glavne značajke

- Senzor za plamen na svakom plameniku kako bi se izbjeglo istjecanje plina kada se greškom ugasi plamen.
- Rešetka od lijevanog željeza sa dugačkim nosačima posuda, omogućuje uporabu od najvećih do najmanjih posuda.
- Manualni ručni ventili omogućavaju preciznu kontrolu plamena od minimuma do maksimuma.
- Lonci se jednostavno prenose sa jedne zone na drugu, bez dizanja.
- Svi važni dijelovi su lako dostupni sa prednje strane.
- Sustav prijanjanja između uređaja THERMODUL spoj neomogućuje dostup prljavštine do suštinskih dijelova uređaja te pojednostavnjuje micanje uređaja uslijed zamjene ili servisa.
- Metalni regulatori sa higijenskom oblogom "soft" (nježan) dodir za jednostavno rukovanje i čišćenje. Specijalni dizajn regulatora onemogućava dostup prljavštine ili tekuće do vitalnih dijelova uređaja.
- Plamenici sa optimizacijom sagorijevanja. Trostruki prsten plamenika sa dizajnom protiv blokada.
- [NOT TRANSLATED]

Konstrukcija

- Svaki je plamenik opremljen sa sigurrnosnim termokopija ručnim ventilom i zaštićenim pilot plamena.
- Radna ploha 2mm u od nehrđajućeg čelika 1.4301 (AISI 304).
- Ravna radna ploha sa minimalnim mogućim zonama nečistoća za jednostavno čišćenje cjelokupne površine.
- Unutarnji okvir sa čvrstom konstukcijom od nehrđajućeg čelika debljine 2mm i 3mm u 1.4301 (AISI 304).
- Certifikat IPX4 zaštita od vode.
- Uređaj izrađen u skladu sa DIN 18860_2 i 20mm debljine okapnice.
- Uređaj izrađen u skladu sa normama DIN 18860_2 sa 20mm okapnice i 70mm sokla.

Opcijska dodatna oprema

- Set za spoj vodilica, 800mm PNC 912500 ❑
- Polica za porcioniranje, 400mm široka PNC 912522 ❑
- Polica za porcioniranje, 400mm širine, 200mm PNC 912552 ❑
- Sklopna polica 300x800mm PNC 912577 ❑
- Sklopna polica 400x800mm PNC 912578 ❑
- Fiksna bočna polica 200x800mm PNC 912583 ❑
- Fiksna bočna polica 300x800mm PNC 912584 ❑
- Fiksna bočna polica 400x800mm PNC 912585 ❑
- Set spoja vodilica, modular 80 (na lijevo) za ProThermetic podizajući (na desno); ProThermetic statični (na lijevo) za ProThermetic (na desno) PNC 912971 ❑

ODOBRENJE:

• Set spoja vodilica, modular 80 (na desno) za ProThermetic podizajući (na lijevo); ProThermetic statični (na desno) za ProThermetic (na lijevo)	PNC 912972	❑
• Završni set, flush-spoj, lijevo	PNC 913109	❑
• Završni set, flush-spoj, desno	PNC 913110	❑
• Završni set (12,5mm) za ThermaLine 80 jedinice, lijevo	PNC 913200	❑
• Završni set (12,5mm) za ThermaLine 80 jedinice, desno	PNC 913201	❑
• T- spoj vodilice za instaciju leđa na leđa, bez povišenja, 2000mm	PNC 913227	❑
• Umetak profila- d=800mm	PNC 913230	❑
• Završni set, (12,5m) za instalacije leđa na leđa, lijevo	PNC 913249	❑
• Završni set, (12,5mm) za instalacije leđa na leđa, desno	PNC 913250	❑
• Završni set, flush spoj, za instalaciju leđa na leđa, lijevo	PNC 913253	❑
• Završni set, flush spoj, za instalaciju leđa na leđa, desno	PNC 913254	❑
• Set LPG mlaznice, za 2 plamenika, (7kW) plin 30/31	PNC 913285	❑
• Puna gornja ploča za otvoreni plamenik 7kW i 10kW	PNC 913674	❑

Tvrtka zadržava pravo promjene bez prethodne najave.
Sve informacije bile su točne u vrijeme tiskanja.

2026.11.20

Modularna horizontalna linija thermaline 80 - 2-plamenika, plinsko kuhalo, 1 strana

Prednja/e

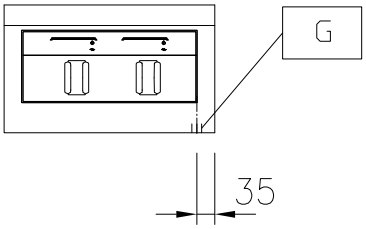

Bočna/o

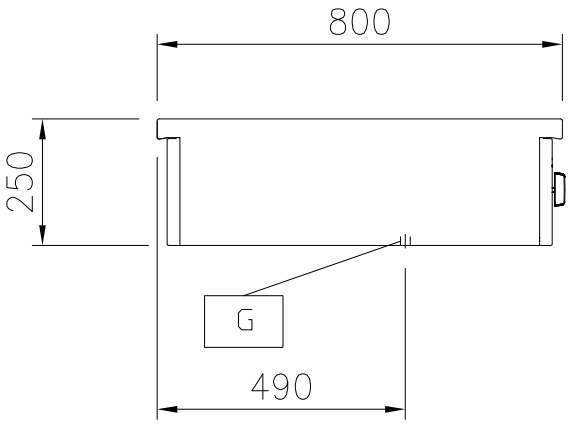

EQ = Ekvipotencijalni vijak
G = Priključak plina

Gornja/e

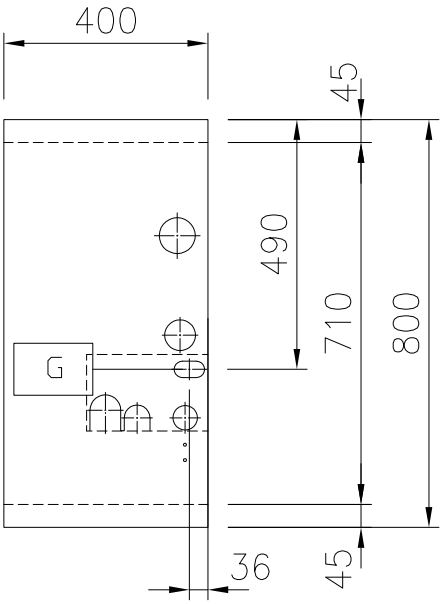

Plin

Snaga plina:	14 kW
Opcija vrste plina:	
Ulaz plina:	1/2"

Ključne informacije:

Vanjske dimenzije, širina:	400 mm
Vanjske dimenzije, dubina:	800 mm
Vanjske dimenzije, visina:	250 mm
Neto težina:	37 kg
Konfiguracija:	Pristup s jedne strane;Top
Snaga prednjih plamenika:	7 - kW
Snaga stražnjih plamenika:	7 - 0 kW
Dimenzija stražnjih plamenika - mm:	Ø 70
Dimenzija prednjih plamenika - mm:	Ø 70

Tvrtka zadržava pravo promjene bez prethodne najave.
Sve informacije bile su točne u vrijeme tiskanja.

2026.11.20